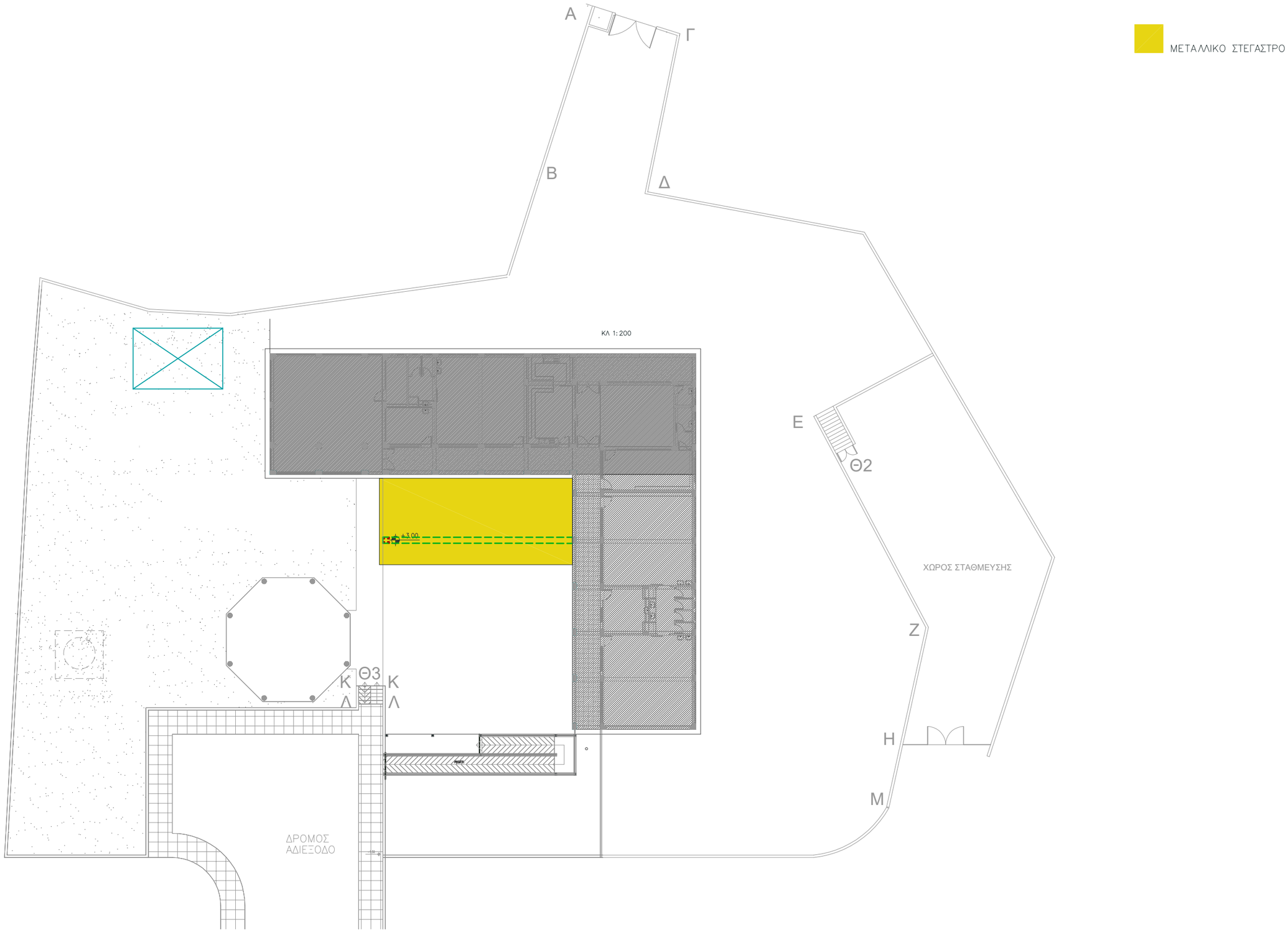

ΕΡΓΟ

ΔΗΜΟΣΙΟ ΝΗΠΙΑΓΩΓΕΙΟ ΙΔΑΛΙΟΥ
ΣΧΕΔΙΑΣΜΟΣ ΝΕΟΥ ΣΤΕΓΑΣΤΡΟΥ

ΑΡΧΙΤΕΚΤΟΝΙΚΑ ΣΧΕΔΙΑ - ΕΦΑΡΜΟΓΗΣ

ΜΑΙΟΣ 2023 | ΗΜ/ΝΙΑ 25/05/23

ΤΙΤΛΟΣ ΣΧΕΔΙΟΥ

ΤΟΠΟΓΡΑΦΙΚΟ ΕΡΓΑΣΙΩΝ

ΚΛΙΜΑΚΑ

ΑΝΑΘΕΩΡΗΣΗ
ΑΝΤΙΚΑΤΑΣΤΑΣΗ

ΑΡΧΙΤΕΚΤΩΝ ΜΗΧΑΝΙΚΟΣ
ΠΑΠΑΠΕΤΡΟΥ ΒΑΡΝΑΒΑΣ
ΑΓΙΑΣ ΠΑΡΑΣΚΕΥΗΣ 7 , ΑΓΙΑ ΒΑΡΒΑΡΑ
Τ.Κ. 2560 ΛΕΥΚΩΣΙΑ ΚΥΠΡΟΣ
ΤΗΛ. 00357-22522065, ΚΙΝ. 99031733
e-mail: varnadas@yahoo.gr

ΑΡ. ΣΧΕΔΙΟΥ

Α 01

ΣΗΜΕΙΩΣΕΙΣ

1. Υλικά που θα χρησιμοποιηθούν
   - Χάλυβας B500c
   - Μπετόν C37 (fck. cube=37 MPa)

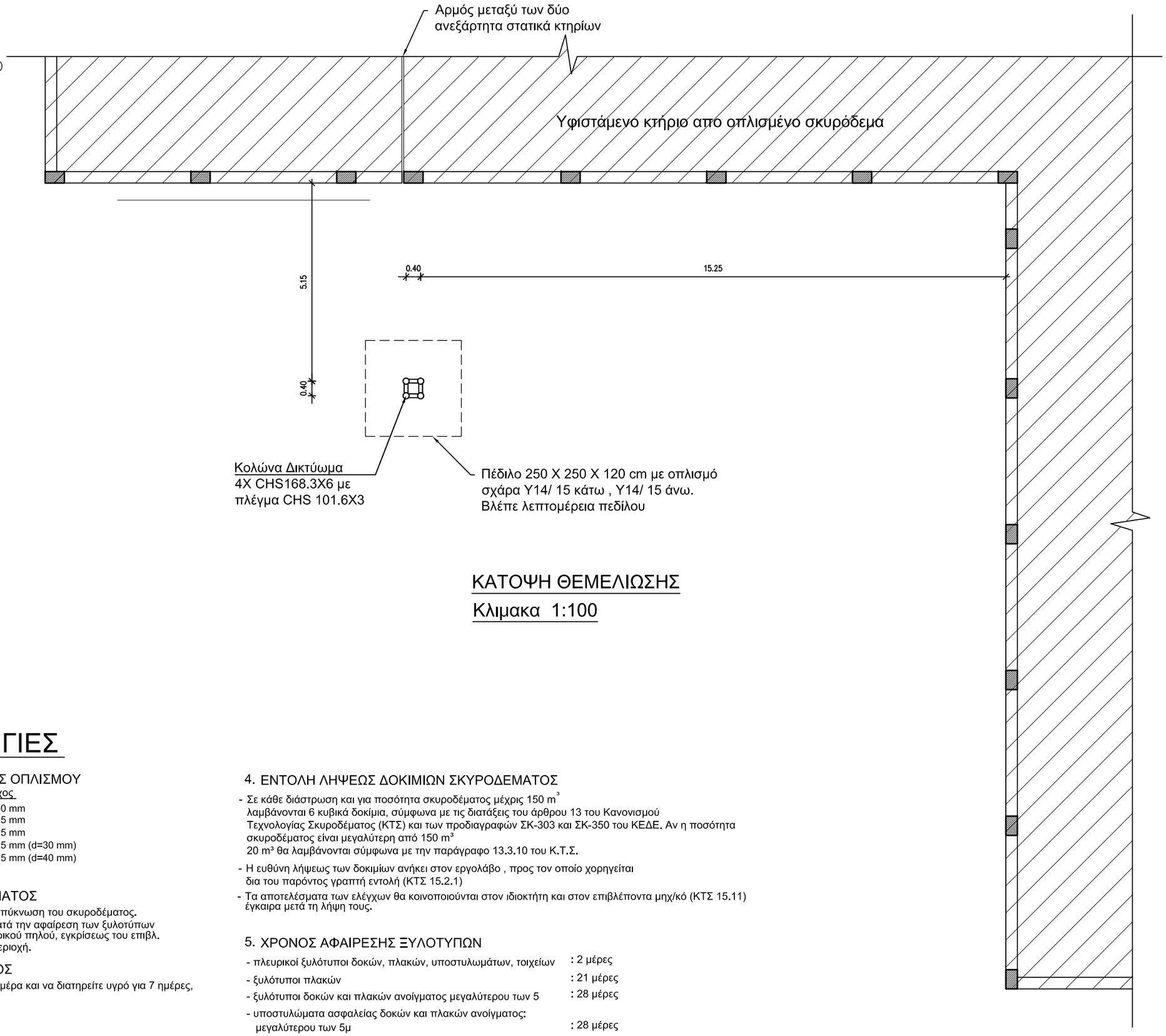

ΚΑΤΟΨΗ ΘΕΜΕΛΙΩΣΗΣ

Κλιμακα 1:100

ΓΕΝΙΚΕΣ ΟΔΗΓΙΕΣ

ΕΠΙΚΑΛΥΨΕΙΣ ΠΡΟΣΤΑΣΙΑΣ ΟΠΛΙΣΜΟΥ

		Πάχος
Στοιχεία μέσα στο έδαφος	:	c=50 mm
Πλάκες	:	c=15 mm
Δοκοί: α) Πάτος	:	c=25 mm
β) Πλαϊνά	:	c=25 mm (d=30 mm)
Υποστυλώματα	:	c=25 mm (d=40 mm)

2. ΣΥΜΠΥΚΝΩΣΗ ΣΚΥΡΟΔΕΜΑΤΟΣ

Να χρησιμοποιηθεί δονητής για τη συμπύκνωση του σκυροδέματος.
Στη περιπτωση που υπάρχουν κενά κατά την αφαίρεση των ξυλοτύπων αυτά θα κλείνουν με τη χρήση πολυμερικού πηλού, εγκρίσεως του επιβλ. μηχανικού, αφού καθαριστεί καλά η περιοχή.

3. ΔΙΑΒΡΟΧΗ ΣΚΥΡΟΔΕΜΑΤΟΣ

Το σκυρόδεμα να βρέχεται 2 φορές τη μέρα και να διατηρείτε υγρό για 7 ημέρες, (λινάτσες βρεγμένες).

4. ΕΝΤΟΛΗ ΛΗΨΕΩΣ ΔΟΚΙΜΙΩΝ ΣΚΥΡΟΔΕΜΑΤΟΣ

- Σε κάθε διάστρωση και για ποσότητα σκυροδέματος μέχρις 150 m^3 λαμβάνονται 6 κυβικά δοκίμια, σύμφωνα με τις διατάξεις του άρθρου 13 του Κανονισμού Τεχνολογίας Σκυροδέματος (ΚΤΣ) και των προδιαγραφών ΣΚ-303 και ΣΚ-350 του ΚΕΔΕ. Αν η ποσότητα σκυροδέματος είναι μεγαλύτερη από 150 m^3
  20 m^3 θα λαμβάνονται σύμφωνα με την παράγραφο 13.3.10 του Κ.Τ.Σ.
- Η ευθύνη λήψεως των δοκιμίων ανήκει στον εργολάβο , προς τον οποίο χορηγείται δια του παρόντος γραπτή εντολή (ΚΤΣ 15.2.1)
- Τα αποτελέσματα των ελέγχων θα κοινοποιούνται στον ιδιοκτήτη και στον επιβλέποντα μηχ/κό (ΚΤΣ 15.11) έγκαιρα μετά τη λήψη τους.

5. ΧΡΟΝΟΣ ΑΦΑΙΡΕΣΗΣ ΞΥΛΟΤΥΠΩΝ

- πλευρικοί ξυλότυποι δοκών, πλακών, υποστυλωμάτων, τοιχείων	: 2 μέρες
- ξυλότυποι πλακών	: 21 μέρες
- ξυλότυποι δοκών και πλακών ανοίγματος μεγαλύτερου των 5	: 28 μέρες
- υποστυλώματα ασφαλείας δοκών και πλακών ανοίγματος: μεγαλύτερου των 5μ	: 28 μέρες

ΑΡ. ΣΧΕΔΙΟΥ

Σ01

ΑΡΧΙΤΕΚΤΩΝ ΜΗΧΑΝΙΚΟΣ
ΠΑΠΑΠΕΤΡΟΥ ΒΑΡΝΑΒΑΣ
ΑΓΙΑΣ ΠΑΡΑΣΚΕΥΗΣ 7 , ΑΓΙΑ ΒΑΡΒΑΡΑ
Τ.Κ. 2560 ΛΕΥΚΩΣΙΑ ΚΥΠΡΟΣ
ΤΗΛ. 00357-22522065, ΚΙΝ. 99031733
e-mail: varnadas@yahoo.gr

ΑΡΧΙΤΕΚΤΟΝΙΚΑ ΣΧΕΔΙΑ - ΕΦΑΡΜΟΓΗΣ

ΗΜ/ΝΙΑ 11/06/22

ΚΛΙΜΑΚΑ 1:100

ΑΝΑΘΕΩΡΗΣΗ ΑΝΤΙΚΑΤΑΣΤΑΣΗ

ΟΚΤ. 2022

ΤΙΤΛΟΣ ΣΧΕΔΙΟΥ

ΘΕΜΕΛΙΩΣΗ ΝΕΟΥ ΣΤΕΓΑΣΤΡΟΥ

ΕΡΓΟ

ΣΧΕΔΙΑΣΜΟΣ ΝΕΟΥ ΣΤΕΓΑΣΤΟΥ ΣΤΟ ΔΗΜΟΣΙΟ ΝΗΠΙΑΓΩΓΕΙΟ ΙΔΑΛΙΟΥ ΚΑΙ ΕΠΑΝΑΣΧΕΔΙΑΣΜΟΣ ΤΗΣ ΑΜΜΟΔΟΧΟΥ ΟΠΩΣ ΚΑΙ ΤΗΣ ΠΟΡΕΙΑΣ ΑΝΟΔΟΥ ΣΤΟ ΚΤΡΙΟ

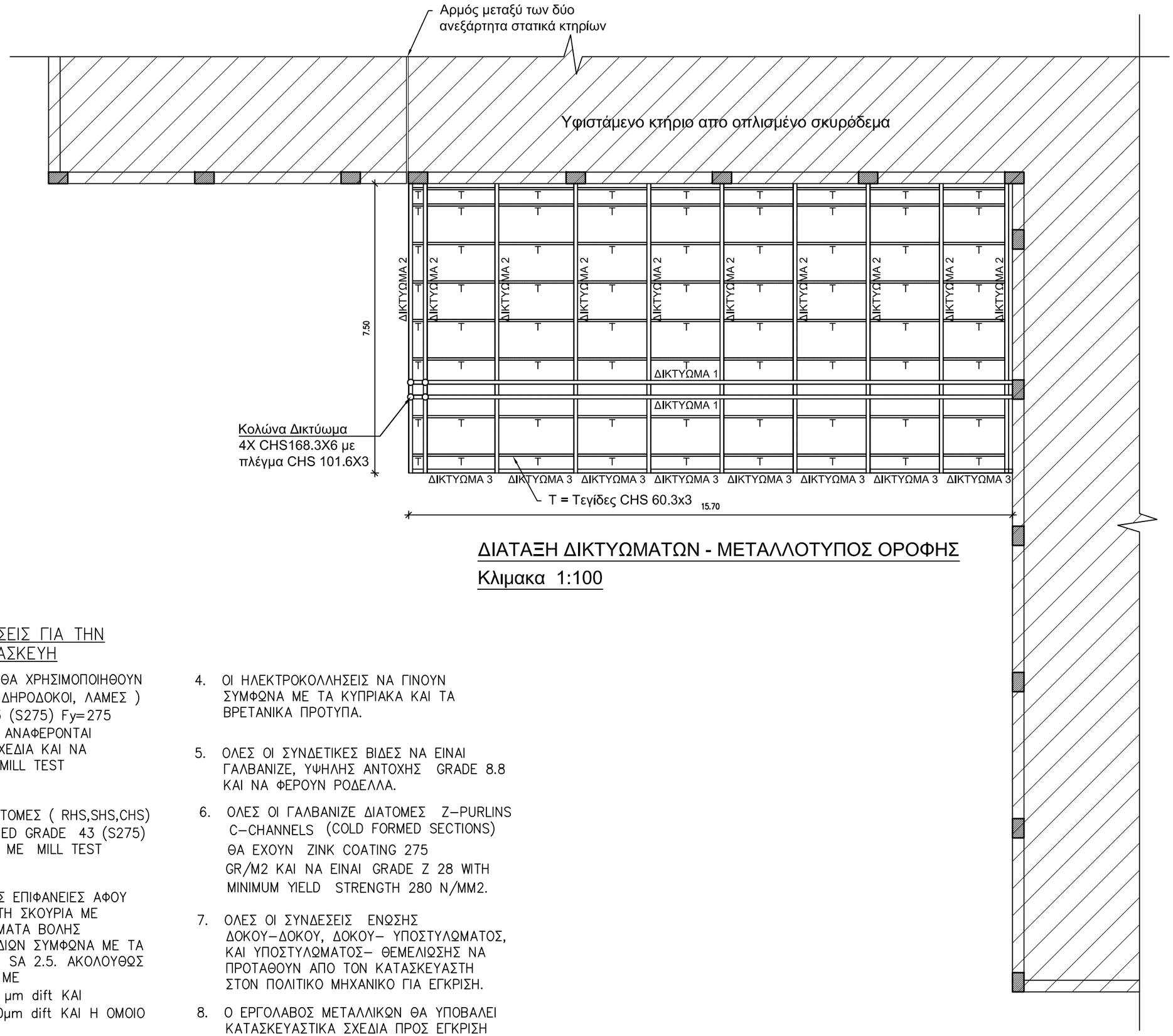

ΔΙΑΤΑΞΗ ΔΙΚΤΥΩΜΑΤΩΝ - ΜΕΤΑΛΛΟΤΥΠΟΣ ΟΡΟΦΗΣ

Κλιμακα 1:100

ΓΕΝΙΚΕΣ ΣΗΜΕΙΩΣΕΙΣ ΓΙΑ ΤΗΝ ΜΕΤΑΛΛΙΚΗ ΚΑΤΑΣΚΕΥΗ

1. ΟΛΑ ΤΑ ΥΛΙΚΑ ΠΟΥ ΘΑ ΧΡΗΣΙΜΟΠΟΙΗΘΟΥΝ (ΣΙΔΗΡΟΚΟΛΩΝΕΣ, ΣΙΔΗΡΟΔΟΚΟΙ, ΛΑΜΕΣ) ΝΑ ΕΙΝΑΙ GRADE 43 (S275) Fy=275 N/mm2, ΕΚΤΟΣ ΑΝ ΑΝΑΦΕΡΟΝΤΑΙ ΔΙΑΦΟΡΕΤΙΚΑ ΣΤΑ ΣΧΕΔΙΑ ΚΑΙ ΝΑ ΣΥΝΟΔΕΥΟΝΤΑΙ ΜΕ MILL TEST CERTIFICATES.

2. ΟΛΕΣ ΟΙ ΚΟΙΛΕΣ ΔΙΑΤΟΜΕΣ (RHS,SHS,CHS) ΘΑ ΕΙΝΑΙ HOT FORMED GRADE 43 (S275) ΚΑΙ ΝΑ ΣΥΝΔΕΟΝΤΑΙ ΜΕ MILL TEST CERTIFICATES.

3. ΟΛΕΣ ΟΙ ΜΕΤΑΛΛΙΚΕΣ ΕΠΙΦΑΝΕΙΕΣ ΑΦΟΥ ΚΑΘΑΡΙΣΤΟΥΝ ΑΠΟ ΤΗ ΣΚΟΥΡΙΑ ΜΕ ΑΥΤΟΜΑΤΑ ΜΗΧΑΝΗΜΑΤΑ ΒΟΛΗΣ ΜΕΤΑΛΛΙΚΩΝ ΣΦΑΙΡΙΔΙΩΝ ΣΥΜΦΩΝΑ ΜΕ ΤΑ ΣΟΥΗΔΙΚΑ ΠΡΟΤΥΠΑ SA 2.5. ΑΚΟΛΟΥΘΩΣ ΘΑ ΜΠΟΓΙΑΤΙΖΟΝΤΑΙ ΜΕ
   α) SIGMAFAST 20 60 μm dift ΚΑΙ
   β) SIGMAFAST 40 50μm dift ΚΑΙ Η ΟΜΟΙΟ ΣΥΣΤΗΜΑ.

4. ΟΙ ΗΛΕΚΤΡΟΚΟΛΛΗΣΕΙΣ ΝΑ ΓΙΝΟΥΝ ΣΥΜΦΩΝΑ ΜΕ ΤΑ ΚΥΠΡΙΑΚΑ ΚΑΙ ΤΑ ΒΡΕΤΑΝΙΚΑ ΠΡΟΤΥΠΑ.

5. ΟΛΕΣ ΟΙ ΣΥΝΔΕΤΙΚΕΣ ΒΙΔΕΣ ΝΑ ΕΙΝΑΙ ΓΑΛΒΑΝΙΖΕ, ΥΨΗΛΗΣ ΑΝΤΟΧΗΣ GRADE 8.8 ΚΑΙ ΝΑ ΦΕΡΟΥΝ ΡΟΔΕΛΛΑ.

6. ΟΛΕΣ ΟΙ ΓΑΛΒΑΝΙΖΕ ΔΙΑΤΟΜΕΣ Z-PURLINS C-CHANNELS (COLD FORMED SECTIONS) ΘΑ ΕΧΟΥΝ ZINK COATING 275 GR/M2 ΚΑΙ ΝΑ ΕΙΝΑΙ GRADE Z 28 WITH MINIMUM YIELD STRENGTH 280 N/MM2.

7. ΟΛΕΣ ΟΙ ΣΥΝΔΕΣΕΙΣ ΕΝΩΣΗΣ ΔΟΚΟΥ-ΔΟΚΟΥ, ΔΟΚΟΥ- ΥΠΟΣΤΥΛΩΜΑΤΟΣ, ΚΑΙ ΥΠΟΣΤΥΛΩΜΑΤΟΣ- ΘΕΜΕΛΙΩΣΗΣ ΝΑ ΠΡΟΤΑΘΟΥΝ ΑΠΟ ΤΟΝ ΚΑΤΑΣΚΕΥΑΣΤΗ ΣΤΟΝ ΠΟΛΙΤΙΚΟ ΜΗΧΑΝΙΚΟ ΓΙΑ ΕΓΚΡΙΣΗ.

8. Ο ΕΡΓΟΛΑΒΟΣ ΜΕΤΑΛΛΙΚΩΝ ΘΑ ΥΠΟΒΑΛΕΙ ΚΑΤΑΣΚΕΥΑΣΤΙΚΑ ΣΧΕΔΙΑ ΠΡΟΣ ΕΓΚΡΙΣΗ ΠΡΟΤΟΥ ΑΡΧΙΣΕΙ ΟΠΟΙΑΔΗΠΟΤΕ ΕΡΓΑΣΙΑ.

ΑΡ. ΣΧΕΔΙΟΥ
Σ 02

ΑΡΧΙΤΕΚΤΩΝ ΜΗΧΑΝΙΚΟΣ
ΠΑΠΑΠΕΤΡΟΥ ΒΑΡΝΑΒΑΣ
ΑΓΙΑΣ ΠΑΡΑΣΚΕΥΗΣ 7 , ΑΓΙΑ ΒΑΡΒΑΡΑ
Τ.Κ. 2560 ΛΕΥΚΩΣΙΑ ΚΥΠΡΟΣ
ΤΗΛ. 00357-22522065, ΚΙΝ. 99031733
e-mail: varnadas@yahoo.gr

ΑΡΧΙΤΕΚΤΟΝΙΚΑ ΣΧΕΔΙΑ - ΕΦΑΡΜΟΓΗΣ

ΟΚΤ. 2022 | ΗΜ/ΝΙΑ | 11/06/22

ΚΛΙΜΑΚΑ 1:100

ΑΝΑΘΕΩΡΗΣΗ ΑΝΤΙΚΑΤΑΣΤΑΣΗ

ΤΙΤΛΟΣ ΣΧΕΔΙΟΥ
Μεταλλότυπος Νέου Στεγάστρου

ΕΡΓΟ
ΣΧΕΔΙΑΣΜΟΣ ΝΕΟΥ ΣΤΕΓΑΣΤΟΥ ΣΤΟ ΔΗΜΟΣΙΟ ΝΗΠΙΑΓΩΓΕΙΟ ΙΔΑΛΙΟΥ ΚΑΙ ΕΠΑΝΑΣΧΕΔΙΑΣΜΟΣ ΤΗΣ ΑΜΜΟΔΟΧΟΥ ΟΠΩΣ ΚΑΙ ΤΗΣ ΠΟΡΕΙΑΣ ΑΝΟΔΟΥ ΣΤΟ ΚΤΡΙΟ

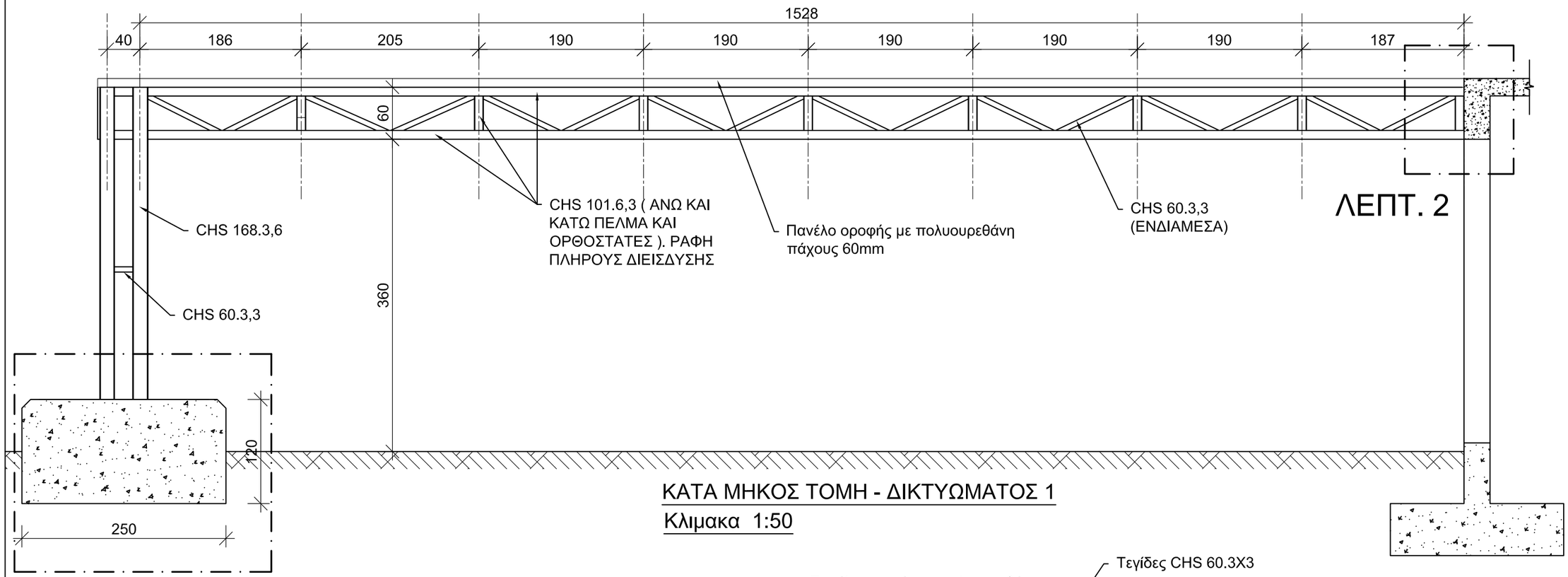

ΚΑΤΑ ΜΗΚΟΣ ΤΟΜΗ - ΔΙΚΤΥΩΜΑΤΟΣ 1

Κλιμακα 1:50

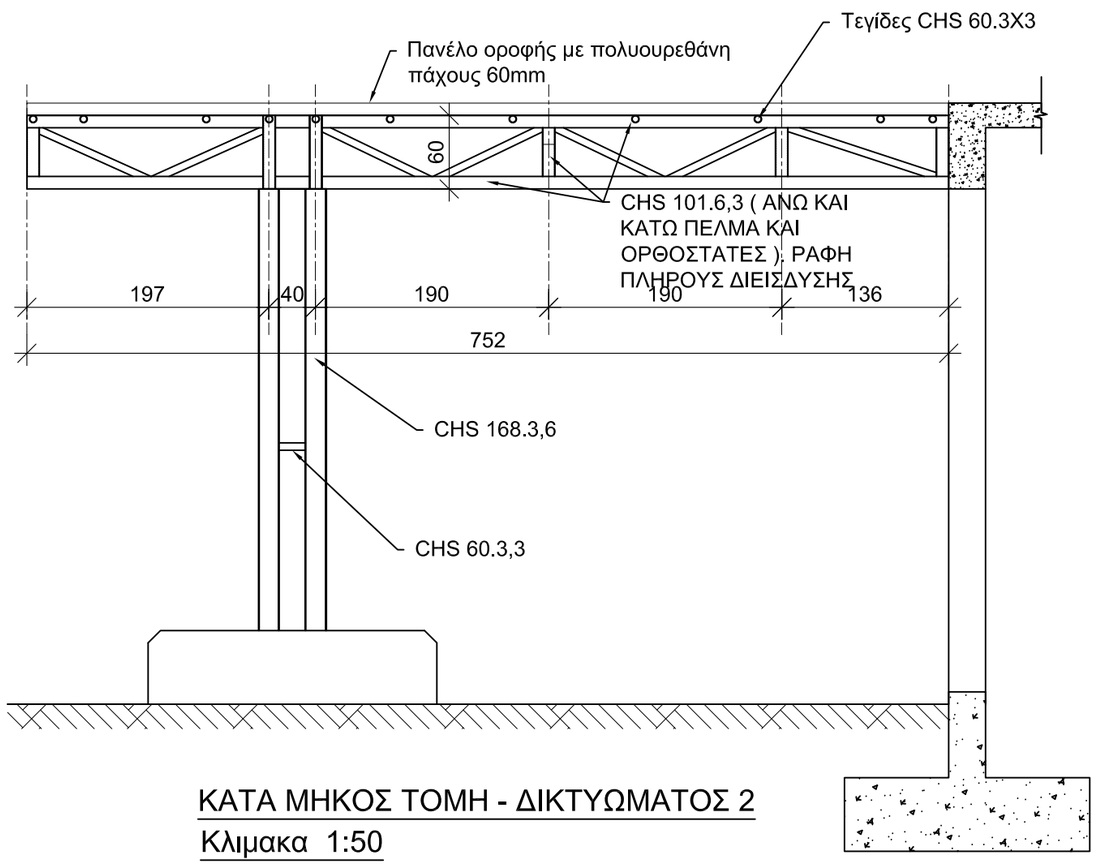

ΚΑΤΑ ΜΗΚΟΣ ΤΟΜΗ - ΔΙΚΤΥΩΜΑΤΟΣ 2

Κλιμακα 1:50

ΑΡ. ΣΧΕΔΙΟΥ

Σ 03

ΑΡΧΙΤΕΚΤΩΝ ΜΗΧΑΝΙΚΟΣ
ΠΑΠΑΠΕΤΡΟΥ ΒΑΡΝΑΒΑΣ
ΑΓΙΑΣ ΠΑΡΑΣΚΕΥΗΣ 7 , ΑΓΙΑ ΒΑΡΒΑΡΑ
Τ.Κ. 2560 ΛΕΥΚΩΣΙΑ ΚΥΠΡΟΣ
ΤΗΛ. 00357-22522065, ΚΙΝ. 99031733
e-mail: varnadas@yahoo.gr

ΑΡΧΙΤΕΚΤΟΝΙΚΑ ΣΧΕΔΙΑ - ΕΦΑΡΜΟΓΗΣ

ΗΜ/ΝΙΑ 11/06/22

ΚΛΙΜΑΚΑ 1:100

ΑΝΑΘΕΩΡΗΣΗ
ΑΝΤΙΚΑΤΑΣΤΑΣΗ

ΟΚΤ. 2022

ΤΙΤΛΟΣ ΣΧΕΔΙΟΥ

ΔΙΚΤΥΩΜΑΤΑ

ΕΡΓΟ

ΣΧΕΔΙΑΣΜΟΣ ΝΕΟΥ ΣΤΕΓΑΣΤΟΥ ΣΤΟ ΔΗΜΟΣΙΟ ΝΗΠΙΑΓΩΓΕΙΟ ΙΔΑΛΙΟΥ ΚΑΙ ΕΠΑΝΑΣΧΕΔΙΑΣΜΟΣ ΤΗΣ ΑΝΙΜΟΔΟΧΟΥ ΟΠΩΣ ΚΑΙ ΤΗΣ ΠΟΡΕΙΑΣ ΑΝΟΔΟΥ ΣΤΟ ΚΤΡΙΟ

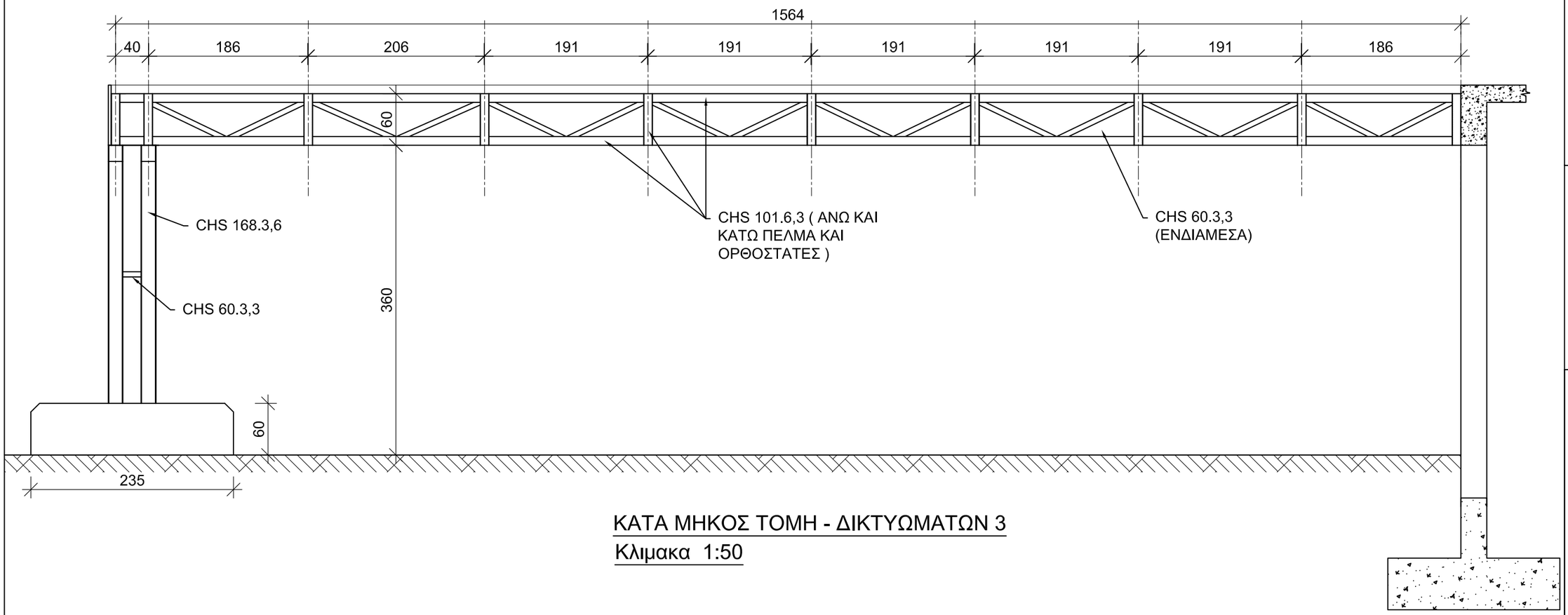

ΚΑΤΑ ΜΗΚΟΣ ΤΟΜΗ - ΔΙΚΤΥΩΜΑΤΩΝ 3

Κλιμακα 1:50

ΑΡ. ΣΧΕΔΙΟΥ

Σ 04

ΑΡΧΙΤΕΚΤΩΝ ΜΗΧΑΝΙΚΟΣ
ΠΑΠΑΠΕΤΡΟΥ ΒΑΡΝΑΒΑΣ

ΑΓΙΑΣ ΠΑΡΑΣΚΕΥΗΣ 7 , ΑΓΙΑ ΒΑΡΒΑΡΑ
Τ.Κ. 2560 ΛΕΥΚΩΣΙΑ ΚΥΠΡΟΣ
ΤΗΛ. 00357-22522065, ΚΙΝ. 99031733
e-mail: varnadas@yahoo.gr

ΑΡΧΙΤΕΚΤΟΝΙΚΑ ΣΧΕΔΙΑ - ΕΦΑΡΜΟΓΗΣ

ΟΚΤ. 2022

ΗΜ/ΝΙΑ 11/06/22

ΚΛΙΜΑΚΑ 1:100

ΑΝΑΘΕΩΡΗΣΗ
ΑΝΤΙΚΑΤΑΣΤΑΣΗ

ΤΙΤΛΟΣ ΣΧΕΔΙΟΥ

ΔΙΚΤΥΩΜΑΤΑ

ΕΡΓΟ

ΣΧΕΔΙΑΣΜΟΣ ΝΕΟΥ ΣΤΕΓΑΣΤΟΥ ΣΤΟ ΔΗΜΟΣΙΟ ΝΗΠΙΑΓΩΓΕΙΟ ΙΔΑΛΙΟΥ ΚΑΙ ΕΠΑΝΑΣΧΕΔΙΑΣΜΟΣ ΤΗΣ ΑΝΩΔΟΧΟΥ ΟΠΩΣ ΚΑΙ ΤΗΣ ΠΟΡΕΙΑΣ ΑΝΟΔΟΥ ΣΤΟ ΚΤΡΙΟ

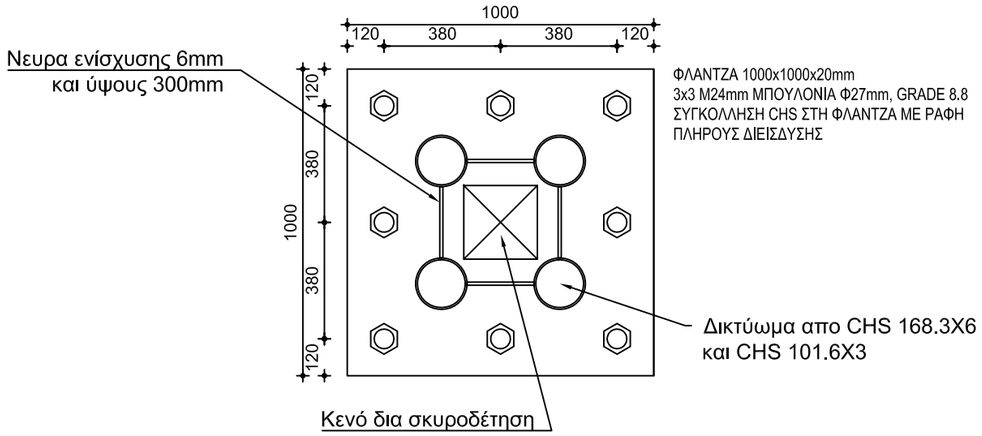

ΛΕΠΤΟΜΕΡΕΙΑ ΦΛΑΝΤΖΑΣ

Κλιμακα 1:20

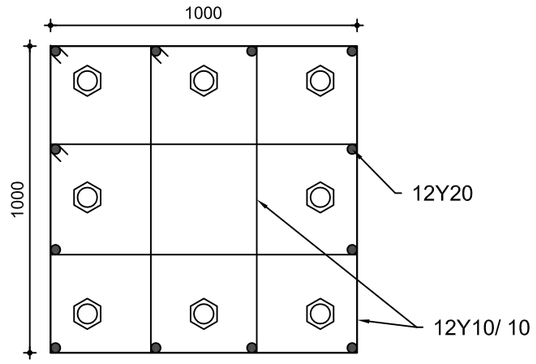

ΛΕΠΤΟΜΕΡΕΙΑ ΥΠΟΚΟΛΩΝΟΥ

Κλιμακα 1:20

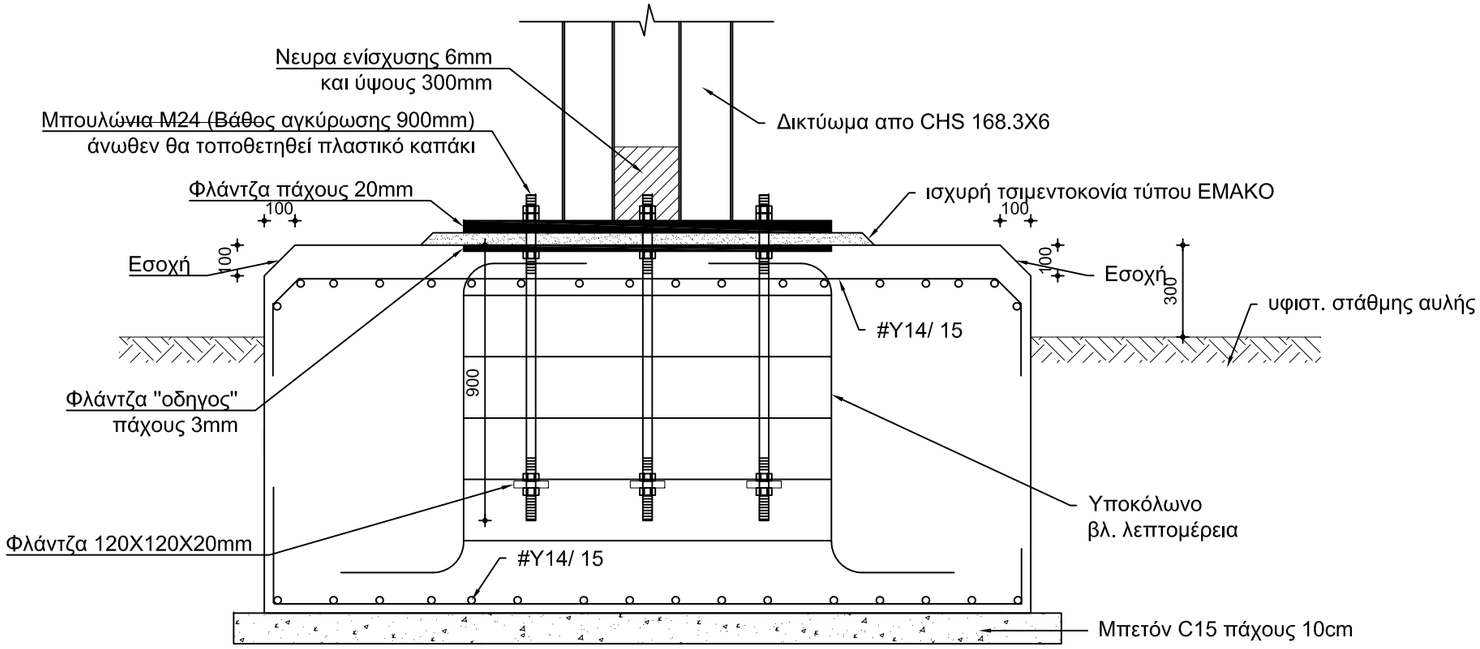

ΛΕΠΤΟΜΕΡΕΙΑ 1

ΚΑΤΑ ΜΗΚΟΣ ΤΟΜΗ ΠΕΔΙΛΟΥ

Κλιμακα 1:20

ΣΗΜΕΙΩΣΕΙΣ

1. Υλικά που θα χρησιμοποιηθούν
   - Χάλυβας B500c
   - Μπετόν C37 (fck. cube=37 MPa)

ΕΡΓΟ

ΣΧΕΔΙΑΣΜΟΣ ΝΕΟΥ ΣΤΕΓΑΣΤΟΥ ΣΤΟ ΔΗΜΟΣΙΟ ΝΗΠΙΑΓΩΓΕΙΟ ΙΔΑΛΙΟΥ ΚΑΙ ΕΠΑΝΑΣΧΕΔΙΑΣΜΟΣ ΤΗΣ ΑΝΙΜΟΔΟΧΟΥ ΟΠΩΣ ΚΑΙ ΤΗΣ ΠΟΡΕΙΑΣ ΑΝΟΔΟΥ ΣΤΟ ΚΤΡΙΟ

ΑΡΧΙΤΕΚΤΟΝΙΚΑ ΣΧΕΔΙΑ - ΕΦΑΡΜΟΓΗΣ

ΟΚΤ. 2022 | ΗΜ/ΝΙΑ | 11/06/22

ΤΙΤΛΟΣ ΣΧΕΔΙΟΥ

ΛΕΠΤΟΜΕΡΕΙΑ ΠΕΔΙΛΟΥ ΘΕΜΕΛΙΩΣΗΣ

ΚΛΙΜΑΚΑ 1:100

ΑΝΑΘΕΩΡΗΣΗ
ΑΝΤΙΚΑΤΑΣΤΑΣΗ

ΑΡΧΙΤΕΚΤΩΝ ΜΗΧΑΝΙΚΟΣ
ΠΑΠΑΠΕΤΡΟΥ ΒΑΡΝΑΒΑΣ
ΑΓΙΑΣ ΠΑΡΑΣΚΕΥΗΣ 7 , ΑΓΙΑ ΒΑΡΒΑΡΑ
Τ.Κ. 2560 ΛΕΥΚΩΣΙΑ ΚΥΠΡΟΣ
ΤΗΛ. 00357-22522065, ΚΙΝ. 99031733
e-mail: varnadas@yahoo.gr

ΑΡ. ΣΧΕΔΙΟΥ **Σ 05**

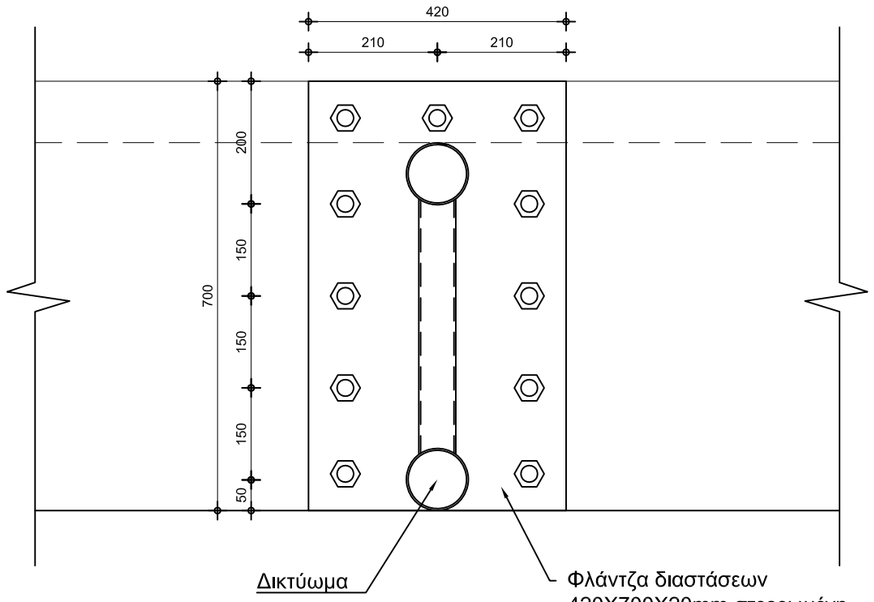

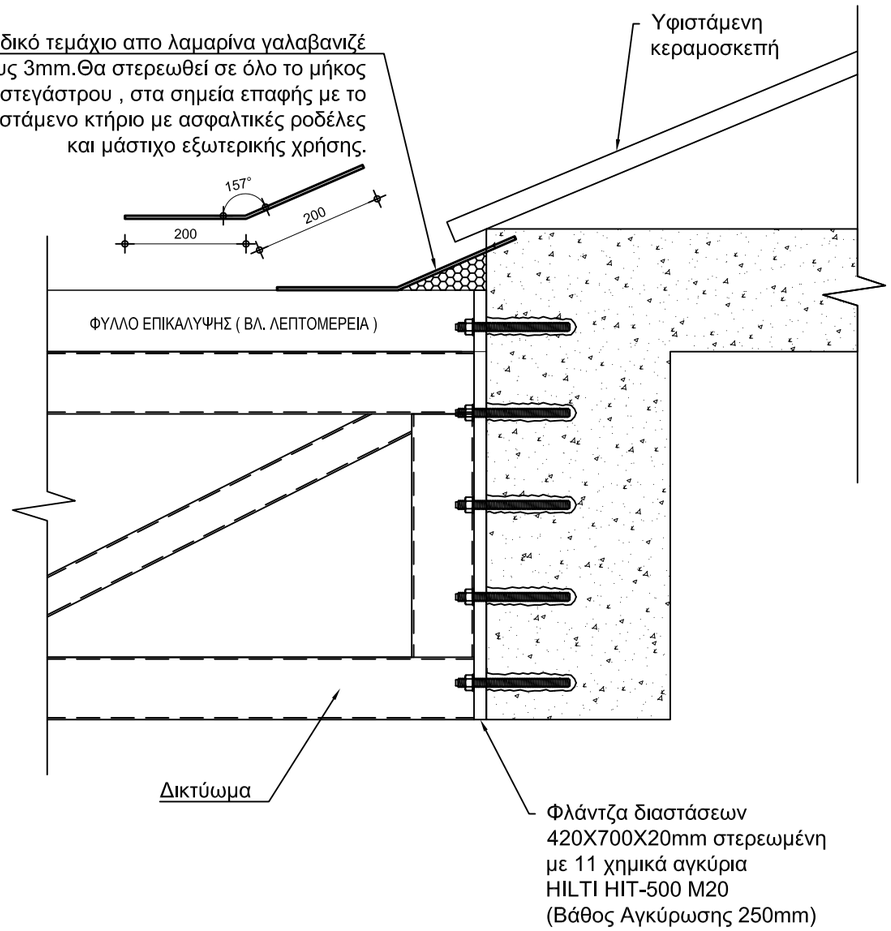

ΛΕΠΤΟΜΕΡΕΙΑ 2

ΣΥΝΔΕΣΗ ΔΙΚΤΥΩΜΑΤΩΝ ΜΕ ΥΦΙΣΤΑΜΕΝΟ ΚΤΗΡΙΟ

Κλιμακα 1:10

Α Ρ. Σ Χ Ε Δ Ι Ο Υ

Σ 06

ΑΡΧΙΤΕΚΤΩΝ ΜΗΧΑΝΙΚΟΣ
ΠΑΠΑΠΕΤΡΟΥ ΒΑΡΝΑΒΑΣ

ΑΓΙΑΣ ΠΑΡΑΣΚΕΥΗΣ 7 , ΑΓΙΑ ΒΑΡΒΑΡΑ
Τ.Κ. 2560 ΛΕΥΚΩΣΙΑ ΚΥΠΡΟΣ
ΤΗΛ. 00357-22522065, ΚΙΝ. 99031733
e-mail: varnadas@yahoo.gr

ΑΡΧΙΤΕΚΤΟΝΙΚΑ ΣΧΕΔΙΑ - ΕΦΑΡΜΟΓΗΣ

ΗΜ/ΝΙΑ 11/06/22

ΚΛΙΜΑΚΑ 1:100

ΑΝΑΘΕΩΡΗΣΗ
ΑΝΤΙΚΑΤΑΣΤΑΣΗ

ΟΚΤ. 2022

ΤΙΤΛΟΣ ΣΧΕΔΙΟΥ
ΛΕΠΤΟΜΕΡΕΙΑ 2

ΕΡΓΟ
ΣΧΕΔΙΑΣΜΟΣ ΝΕΟΥ ΣΤΕΓΑΣΤΟΥ ΣΤΟ ΔΗΜΟΣΙΟ ΝΗΠΙΑΓΩΓΕΙΟ ΙΔΑΛΙΟΥ ΚΑΙ ΕΠΑΝΑΣΧΕΔΙΑΣΜΟΣ ΤΗΣ ΑΝΙΜΟΔΟΧΟΥ ΟΠΩΣ ΚΑΙ ΤΗΣ ΠΟΡΕΙΑΣ ΑΝΟΔΟΥ ΣΤΟ ΚΤΡΙΟ

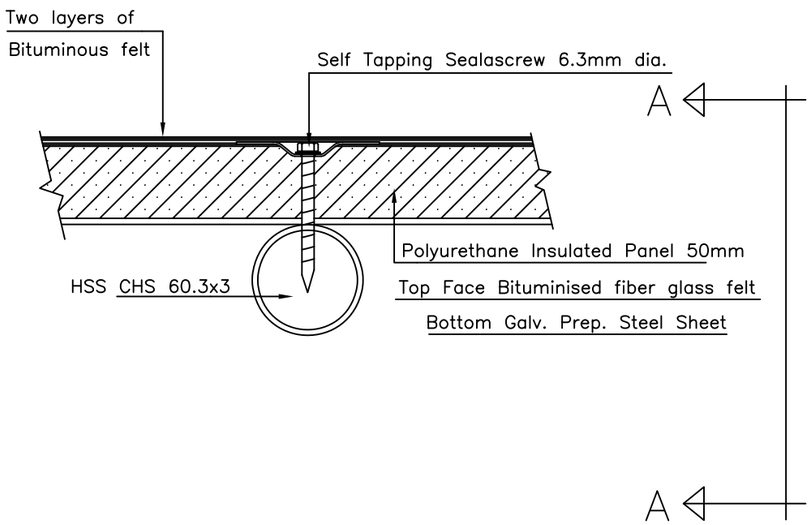

SECTION ACROSS

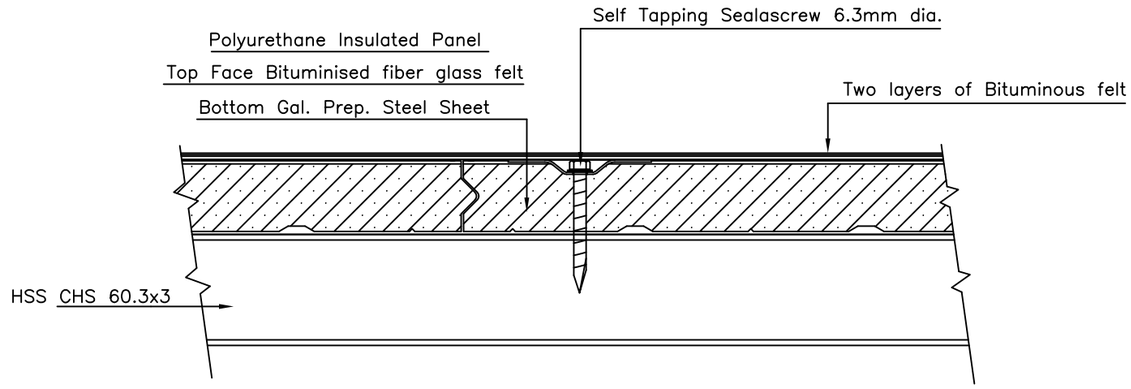

SECTION A–A

Α Ρ. Σ Χ Ε Δ Ι Ο Υ

Σ 07

ΑΡΧΙΤΕΚΤΩΝ ΜΗΧΑΝΙΚΟΣ
ΠΑΠΑΠΕΤΡΟΥ ΒΑΡΝΑΒΑΣ
ΑΓΙΑΣ ΠΑΡΑΣΚΕΥΗΣ 7 , ΑΓΙΑ ΒΑΡΒΑΡΑ
Τ.Κ. 2560 ΛΕΥΚΩΣΙΑ ΚΥΠΡΟΣ
ΤΗΛ. 00357-22522065, ΚΙΝ. 99031733
e-mail: varnadas@yahoo.gr

Α Ρ Χ Ι Τ Ε Κ Τ Ο Ν Ι Κ Α Σ Χ Ε Δ Ι Α - ΕΦΑΡΜΟΓΗΣ

ΗΜ/ΝΙΑ 11/06/22

Κ Λ Ι Μ Α Κ Α 1:100

ΑΝΑΘΕΩΡΗΣΗ
ΑΝΤΙΚΑΤΑΣΤΑΣΗ

Α Ρ Χ Ι Τ Ε Κ Τ Ο Ν Ι Κ Α Σ Χ Ε Δ Ι Α

ΟΚΤ. 2022

ΤΙΤΛΟΣ ΣΧΕΔΙΟΥ

ΛΕΠΤΟΜΕΡΕΙΑ ΦΥΛΛΟΥ ΕΠΙΚΑΛΥΨΗΣ ΟΡΟΦΗΣ

ΕΡΓΟ

ΣΧΕΔΙΑΣΜΟΣ ΝΕΟΥ ΣΤΕΓΑΣΤΟΥ ΣΤΟ ΔΗΜΟΣΙΟ ΝΗΠΙΑΓΩΓΕΙΟ ΙΔΑΛΙΟΥ ΚΑΙ ΕΠΑΝΑΣΧΕΔΙΑΣΜΟΣ ΤΗΣ ΑΜΜΟΔΟΧΟΥ ΟΠΩΣ ΚΑΙ ΤΗΣ ΠΟΡΕΙΑΣ ΑΝΟΔΟΥ ΣΤΟ ΚΤΡΙΟ

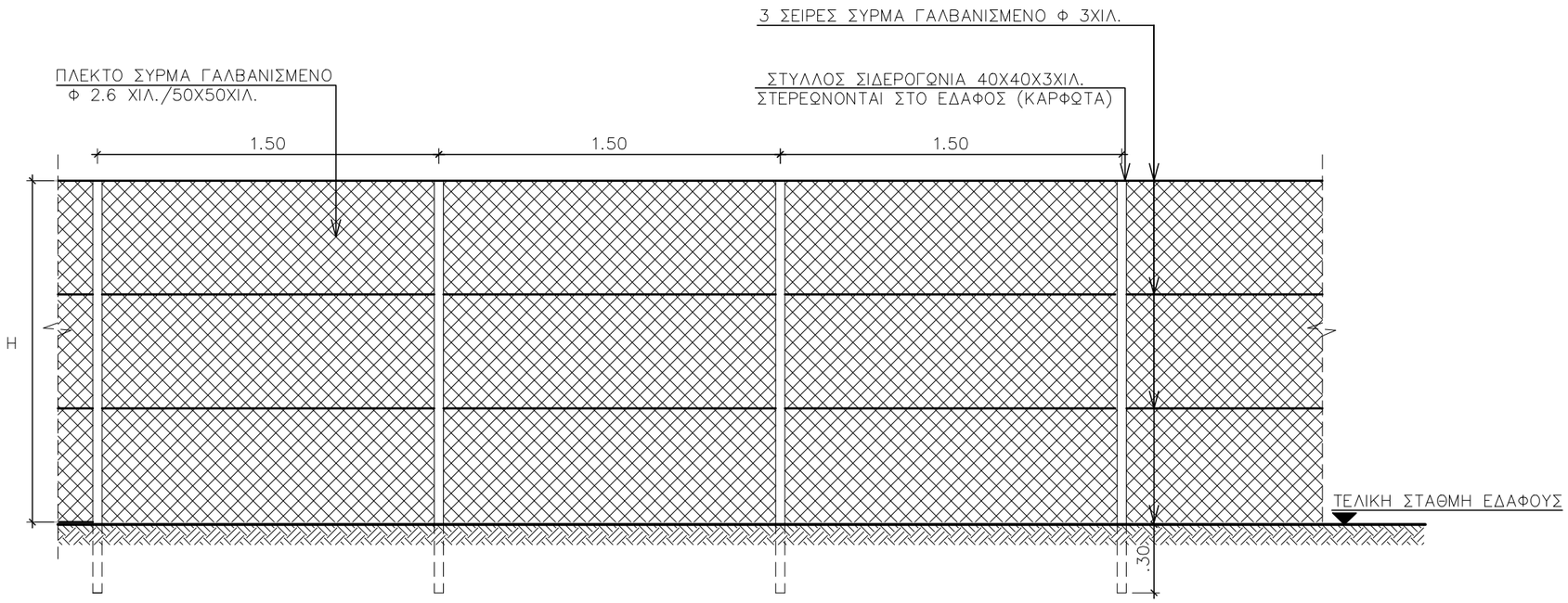

ΤΥΠΟΣ Α : ΠΡΟΧΕΙΡΗ ΠΕΡΙΦΡΑΞΗ

(ΕΠΙΠΡΟΣΘΕΤΑ ΓΙΝΕΤΑΙ ΚΑΙ ΕΠΕΝΔΥΣΗ
ΜΕ ΠΡΑΣΙΝΗ ΚΑΝΝΑΒΙΤΣΑ)

ΚΛ. 1:25

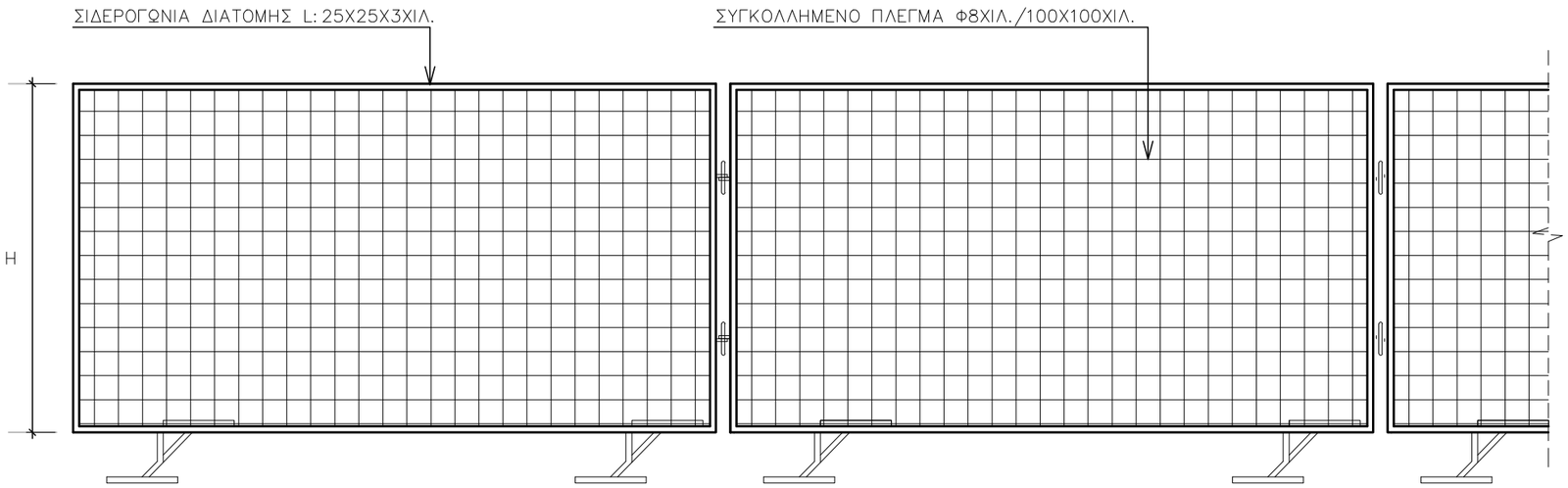

ΤΥΠΟΣ Β : ΠΡΟΧΕΙΡΗ ΠΕΡΙΦΡΑΞΗ

(ΕΠΙΠΡΟΣΘΕΤΑ ΓΙΝΕΤΑΙ ΚΑΙ ΕΠΕΝΔΥΣΗ
ΜΕ ΠΡΑΣΙΝΗ ΚΑΝΝΑΒΙΤΣΑ)

ΚΛ. 1:25

Η ΠΕΡΙΦΡΑΞΗ ΣΤΕΡΕΩΝΕΤΑΙ ΣΤΟ ΕΦΑΦΟΣ
ΜΕ ΣΙΔΕΡΕΝΙΑ ΑΓΚΥΡΙΑ ΠΟΥ ΚΑΡΦΩΝΟΝΤΑΙ
ΚΑΙ ΜΕ ΠΛΕΥΡΙΚΟΥΣ ΤΕΝΟΝΤΕΣ ΕΚΑΤΕΡΩΘΕΝ
ΠΟΥ ΑΓΚΥΡΩΝΟΝΤΑΙ ΕΠΙΣΗΣ ΣΤΟ ΕΔΑΦΟΣ
ΜΕ ΑΓΚΥΡΙΑ

ΣΗΜΕΙΩΣΕΙΣ

Η =180 εκ. ΓΙΑ ΔΗΜΟΤΙΚΑ ΣΧΟΛΕΙΑ
ΓΥΜΝΑΣΙΑ ΚΑΙ ΛΥΚΕΙΑ

ΥΠΟΥΡΓΕΙΟ ΠΑΙΔΕΙΑΣ ΚΑΙ ΠΟΛΙΤΙΣΜΟΥ
ΤΕΧΝΙΚΕΣ ΥΠΗΡΕΣΙΕΣ ΛΕΥΚΩΣΙΑ

ΕΡΓΟ: ΤΥΠΙΚΟ ΣΧΕΔΙΟ		
ΠΕΡΙΓΡΑΦΗ: ΠΕΡΙΦΡΑΞΗ ΕΡΓΟΤΑΞΙΟΥ		
ΚΛΙΜΑΚΑ: 1:25	ΑΡΧ. ΜΕΛΕΤΗ:	ΣΧΕΔΙΑΣΗ: Ε. ΠΑΝΑΓΙΩΤΟΥ
ΗΜΕΡΟΜΗΝΙΑ: ΙΟΥΛΙΟΣ 2013	ΕΛΕΓΧΟΣ: Α. ΠΑΤΤΙΧΗΣ	ΑΡ.ΣΧΕΔΙΟΥ: 13.5